trend®
tool technology

DK/JIG

EN	*Original Instructions*	*P.8*
DE	*Übersetzung Der Originalanleitung*	*P.10*
FR	*Traduction Des Instructions Originales*	*P.12*
NL	*Vertaling Van De Originele Instructies*	*P.14*
SE	*Översättning Av De Ursprungliga Instruktionerna*	*P.16*
IT	*Istruzioni originali*	*P.18*
PL	*Oryginalne instrukcje*	*P.20*
ES	*Instrucciones originales*	*P.22*
FR/CA	*Traduction Des Instructions Originales*	*P.24*
ES/LA	*Instrucciones originales*	*P.26*



Fig. 1

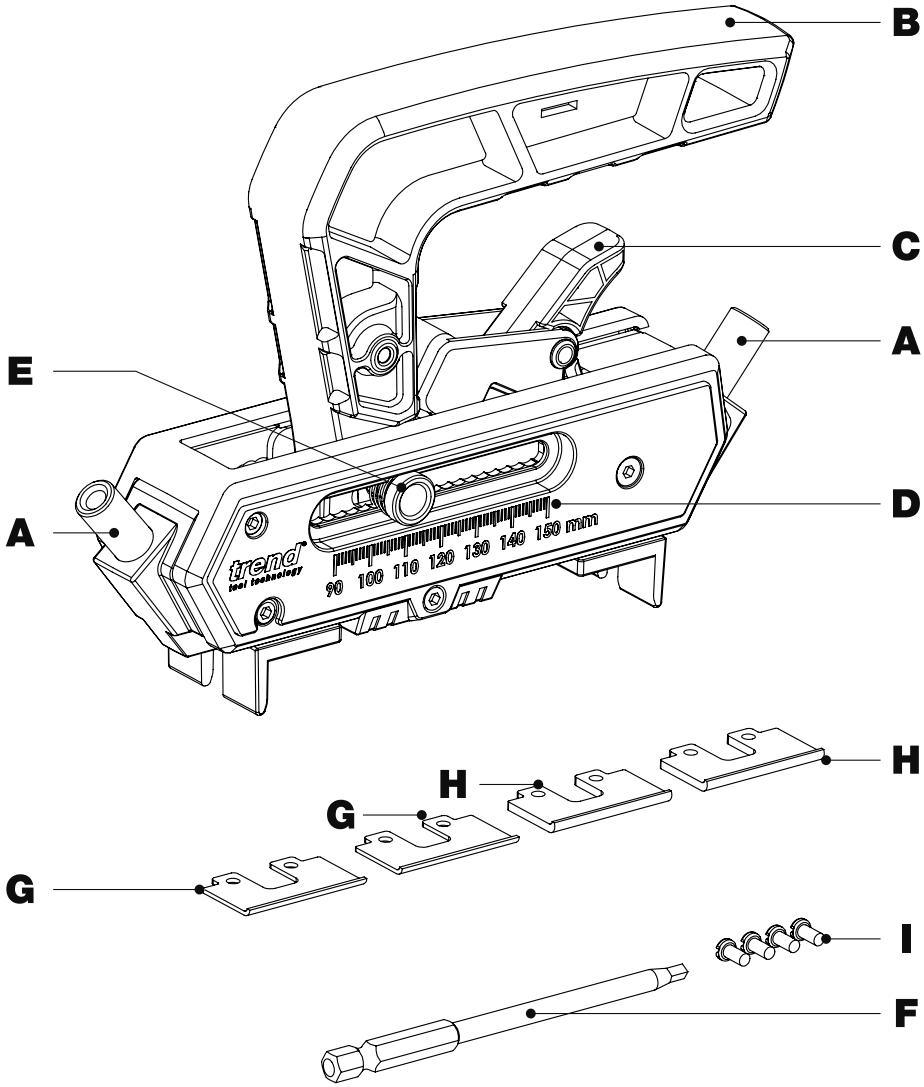
B
C
A
E
D
A
trend
tool technology
90 100 110 120 130 140 150 mm
H
H
G
G
I
F

Fig. 2

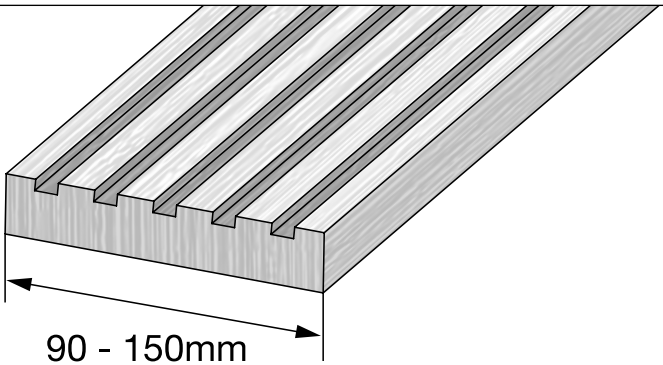
90 - 150mm

Fig. 3

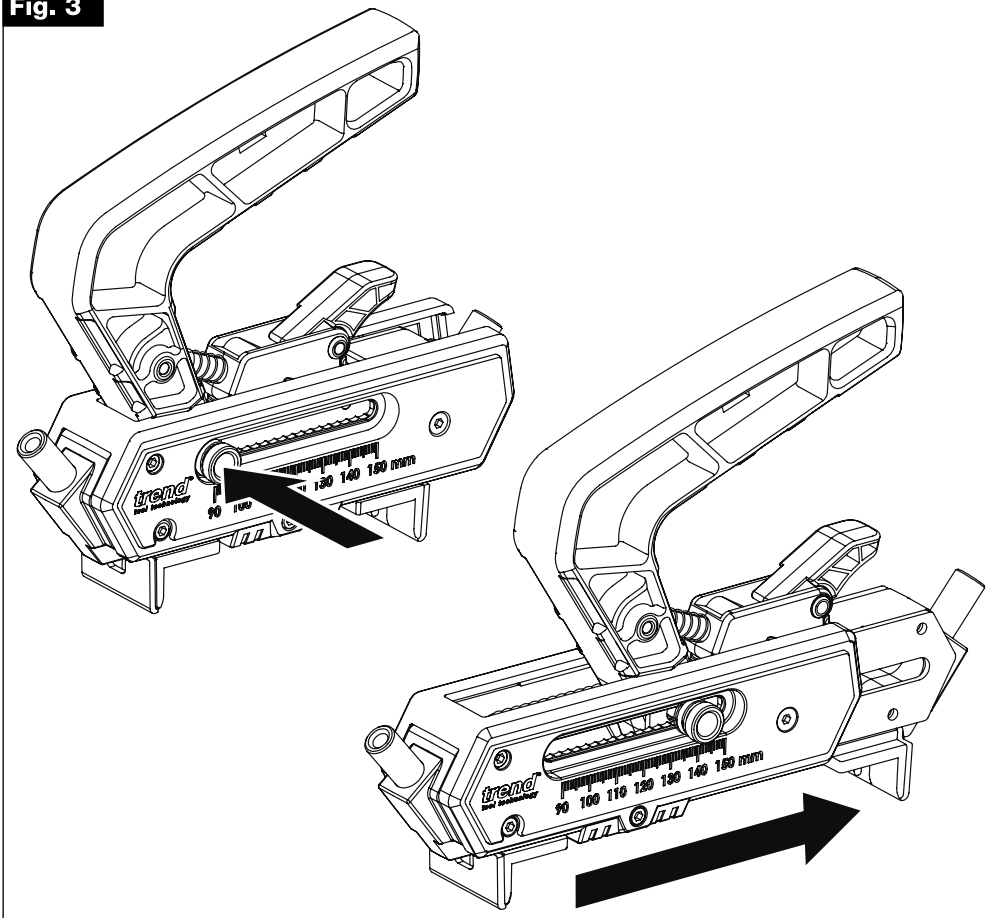
trend
90 100 110 120 130 140 150 mm
trend
90 100 110 120 130 140 150 mm

Fig. 4a

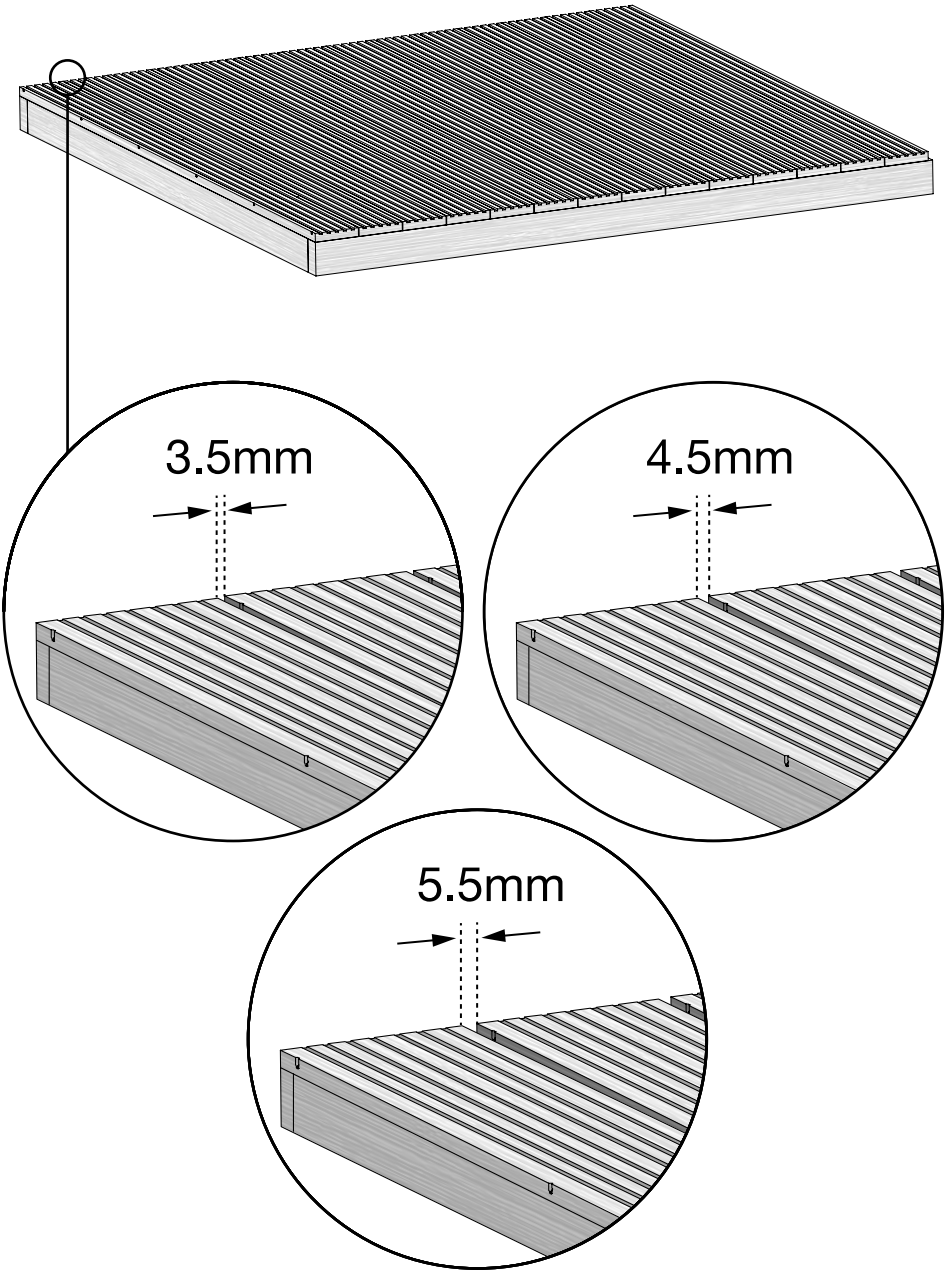

Fig. 4b

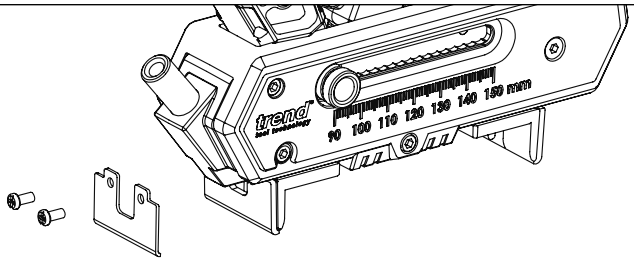

Fig. 5

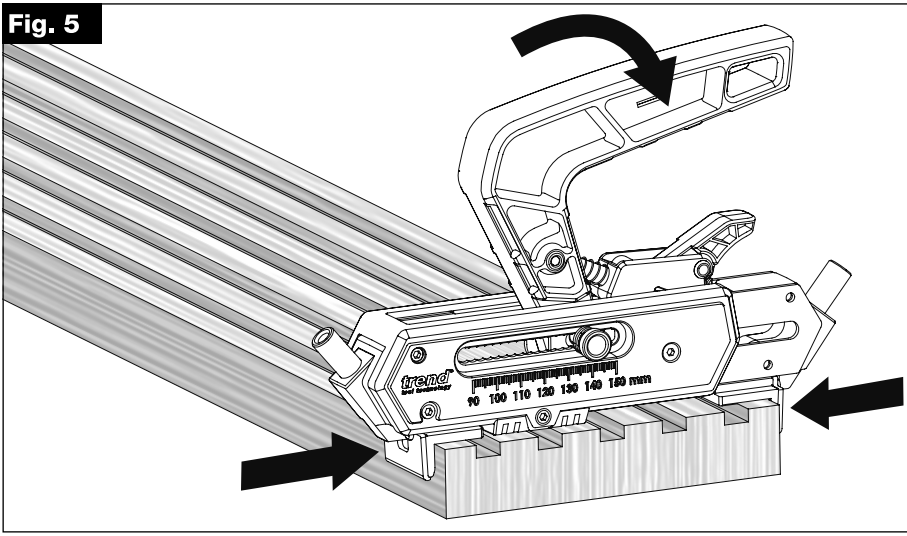

Fig. 6a

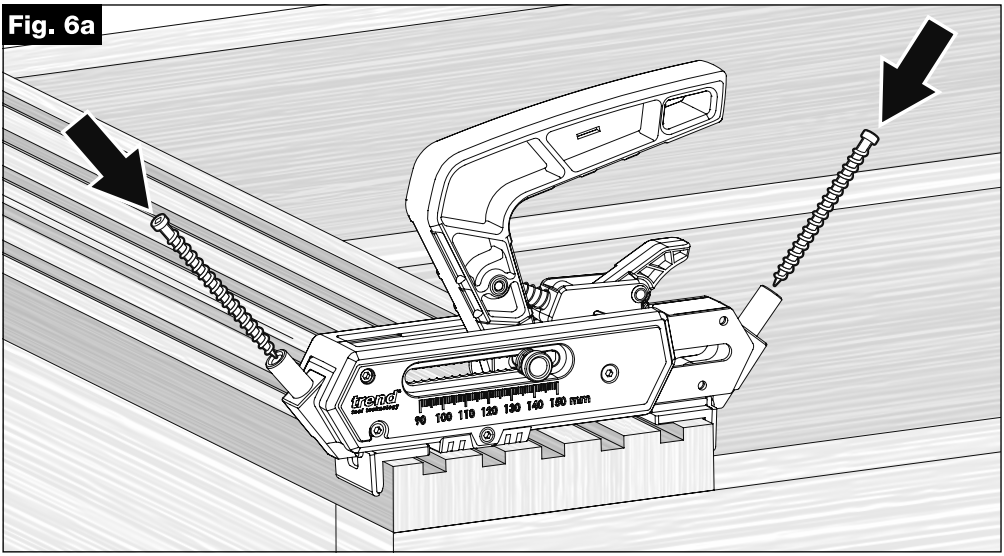

Fig. 6b

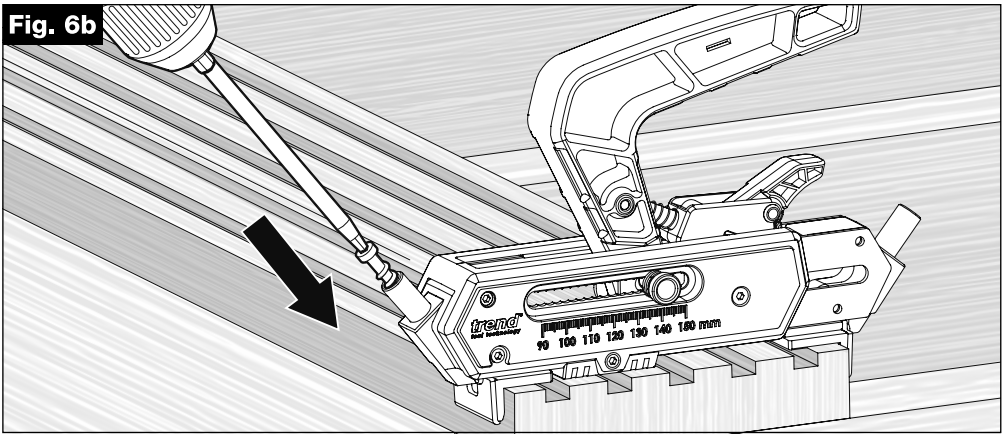

Fig. 6c

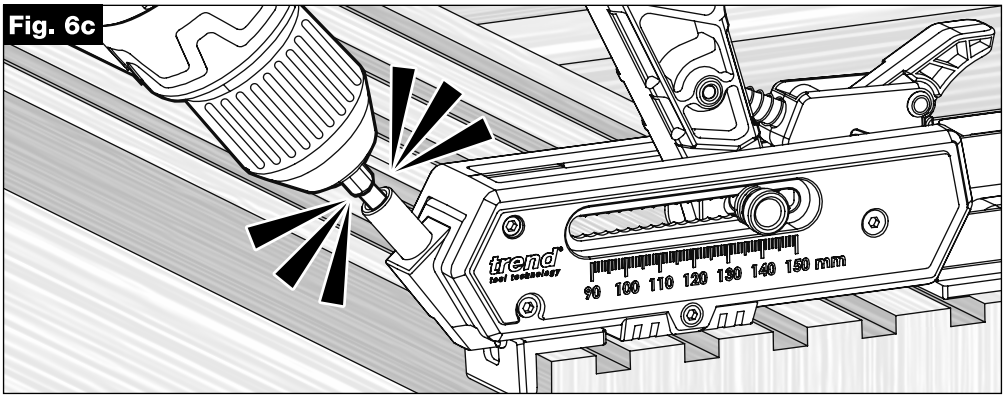

Fig. 7

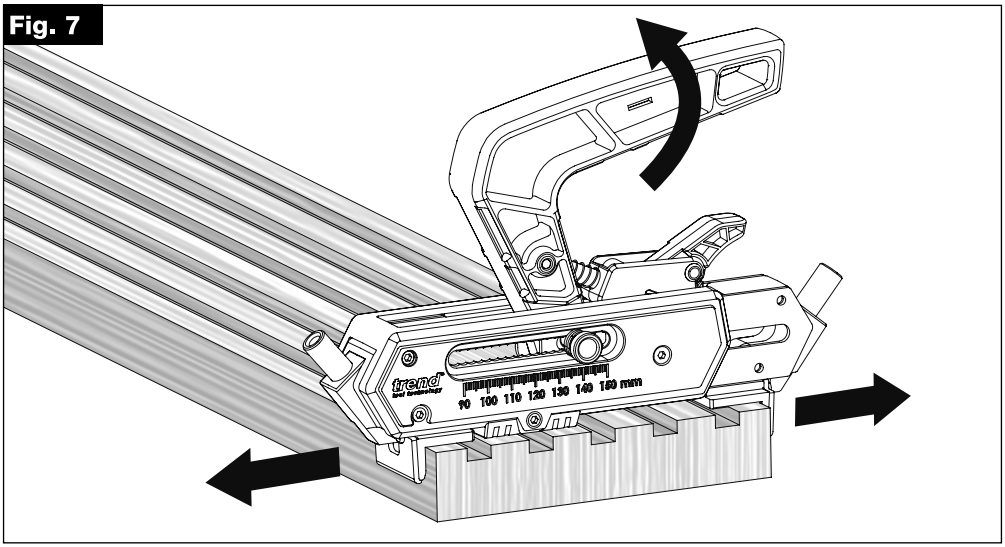

Fig. 8

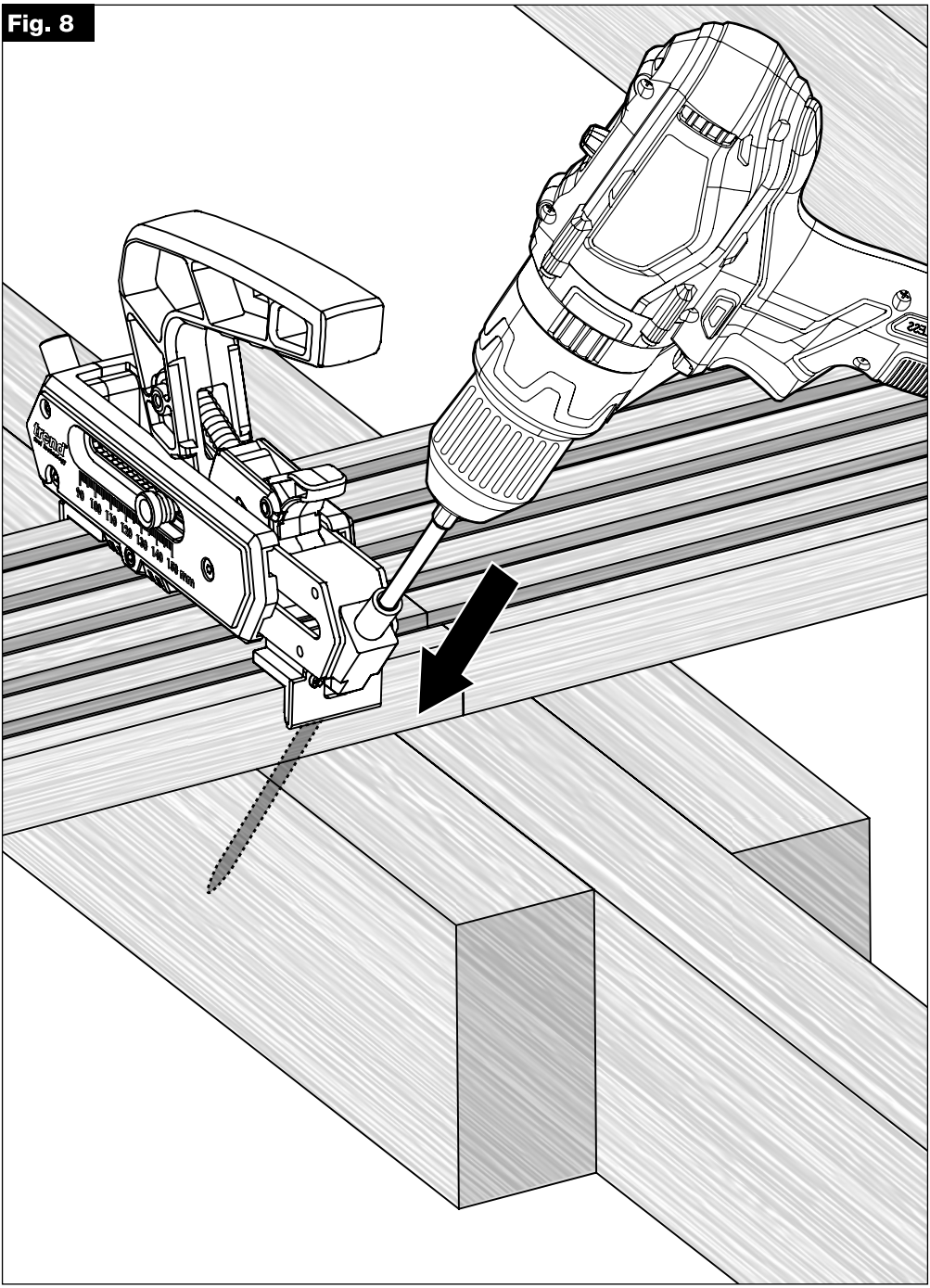

Thank you for purchasing this Trend product, which should give lasting performance if used in accordance with these instructions.

TECHNICAL DATA

Board Width Minimum	90mm
Board Width Maximum	150mm
Board Spacer Options	3.5 / 4.5 / 5.5mm

INTENDED USE

This Jig is used to fix decking boards to a decking frame without the need of drilling pilot holes.

PLEASE KEEP THESE INSTRUCTIONS IN A SAFE PLACE

 The following symbols are used throughout this manual.

 Denotes risk of personal injury, loss of life or damage to the tool in case of non-observance of the instructions.

This Jig must not be put into service until it has been established that the power tool to be used with this template is in compliance with the latest local relevant safety standards (identified by the marking on the power tool).

SAFETY 

Please read and understand the safety points in these instructions as well as you power tool instructions.

Safety Points

1. Disconnect power tool from power supply when not in use, before servicing, when making adjustments and when changing accessories.
2. Read and understand instructions supplied with power tool and accessories.
3. Current and complaint personal protective equipment (PPE) for eye, ear and respiratory protection must be worn. Keep hands, hair and clothes clear of the drill chuck/bit.
4. Consider working environment before using tools. Ensure working position is comfortable and component is clamped securely. Keep proper footing and balance at all times. Check work area for obstructions. Keep control of power tool at all times.
5. Please keep children, pets and visitors away from tools and work area.
6. All tools have a residual risk so must therefore be handled with caution.
7. Only use Trend original spare parts and accessories.
8. If you require further safety advice, technical information, or spare parts, please call Trend Technical Support or visit **www.trend-uk.com**

ITEMS REQUIRED

- Combi Drill / Drill Driver
- Trend Decking Screws

ITEMS ENCLOSED & DESCRIPTION OF PARTS (Fig. 1)

A. Hardened Drill Guides
B. Clamp Handle
C. Clamp Release Lever
D. Board Width Scale
E. Sliding Release Button
F. No.1 Robertsons driver bit x1
G. 1mm Spacer x2
H. 2mm Spacer x2
I. Spacer Screws

Setting Clamping Width

- Measure the decking board **(Fig. 2)**
- Set jig to nearest millimetre by pressing and holding the sliding release button. Move spacer jaws until correct measurement is achieved. **(Fig. 3)**

Decking Board Spacers

- Decide on board spacing required. 3.5mm / 4.5mm / 5.5mm options are available **(Fig. 4a).** The default spacing is 3.5mm without the use of additional spacers.
- To increase spacing to 4.5mm, add the 1mm spacer. To increase spacing to 5.5mm, add the 2mm spacer. Screw spacers to the jig using the screws provided **(Fig. 4b)**

OPERATION



 **Always test jig setup using a sacrificial piece of decking to check if the jig is set correctly.**

 **Ensure working position is safe and comfortable before operation and is maintained throughout installation.**

 **Ensure jig is clamped tight enough before driving in screws to ensure the jig doesn't twist or slip form desired position.**

 **Always check decking manufactures recommended spacings.**

Driving the Screws

⚠ **Use only Trend Decking Screws.**
These screws have a self-drilling tip designed specifically to be used with the Trend Decking Jig.

- Clamp the jig to the decking board by pushing the clamp handle downwards **(Fig. 5).**
- Place one screw into each drill guide. **(Fig. 6a)**
- Attach supplied driver bit to your drill and drive screw into material **(Fig. 6b).** Stop when the shoulder of the driver bit makes contact with the drill guide. **(Fig. 6c)**
- Release the jig from the decking board by pulling the clamp release lever upwards **(Fig. 7)**

End / Butt Joints

- When completing a butt joint, thicken the joist (if necessary) to ensure the decking screw is ≥ 25mm from the end of the board **(Fig. 8).**

MAINTENANCE

Please use only Trend original spare parts and accessories. The accessory has been designed to operate over a long period of time with minimum of maintenance. Continual satisfactory operation depends upon proper tool care and regular cleaning.

Cleaning

- Regularly clean with a soft cloth.
- Keep guides clear of dust build up.

Lubrication

- Your accessory requires no additional lubrication.

Storage

- Always return product to its original packaging.

ENVIRONMENTAL PROTECTION ♻

Recycle raw materials instead of disposing as waste.
Packaging should be sorted for environmental-friendly recycling.
The product and its accessories at the end of its life should be sorted for environmental-friendly recycling.

WARRANTY

This unit carries a manufacturer's warranty in accordance with the conditions on our website **www.trend-uk.com**

Vielen Dank, dass Sie sich für dieses Trend-Produkt entschieden haben, mit dem Sie lange Freude haben werden, wenn es gemäß dieser Anweisung verwendet wird.

TECHNISCHE DATEN

Minimale Dielenbreite	90mm
Maximale Dielenbreite	150mm
Optionen für Dielendistanzstücke	3.5 / 4.5 / 5.5mm

VERWENDUNGSZWECK

Diese Schablone dient zum Befestigen von Terrassendielen auf einem Terrassenrahmen, ohne dass Vorbohrungen erforderlich sind.

BITTE BEWAHREN SIE DIESE ANWEISUNGEN AN EINEM SICHEREN ORT AUF.


Die folgenden Symbole werden in diesem Handbuch durchgängig verwendet.


Weist auf die Gefahr von Personenschäden, Tod oder Beschädigung des Werkzeugs bei Nichtbeachtung der Anweisungen hin.

Diese Schablone darf erst dann verwendet werden, wenn sichergestellt ist, dass das Elektrowerkzeug, das mit dieser Schablone verwendet werden soll, den neuesten, örtlich geltenden Sicherheitsnormen entspricht (erkennbar an der Kennzeichnung auf dem Elektrowerkzeug).

SICHERHEIT 

Bitte lesen und verstehen Sie die Sicherheitshinweise in diesem Handbuch und in der Betriebsanleitung Ihres Elektrowerkzeugs.

Sicherheitspunkte

1. Trennen Sie das Elektrowerkzeug von der Stromversorgung bei Nichtgebrauch, vor der Wartung, vor Einstellungen und vor dem Auswechseln von Zubehör.
2. Lesen und verstehen Sie die Anweisungen, die mit dem Elektrowerkzeug und dem Zubehör geliefert werden.
3. Aktuelle und ordnungsgemäße persönliche Schutzausrüstung (PSA) für Augen-, Ohren- und Atemschutz muss getragen werden. Halten Sie Hände, Haare und Kleidung vom Bohrspannfutter/ Schraubaufsatz fern.
4. Beachten Sie Ihre Arbeitsumgebung, bevor Sie Werkzeuge verwenden. Vergewissern Sie sich, dass die Arbeitsposition komfortabel ist und das Bauteil sicher eingespannt ist. Achten Sie immer auf einen guten Stand und das Gleichgewicht. Überprüfen Sie den Arbeitsbereich auf Hindernisse. Behalten Sie jederzeit die Kontrolle über das Elektrowerkzeug.
5. Halten Sie Kinder, Haustiere und Besucher von Werkzeugen im Arbeitsbereich fern.
6. Alle Werkzeuge besitzen ein Restrisiko und müssen daher mit Vorsicht behandelt werden.
7. Verwenden Sie nur Original-Ersatzteile und Zubehör von Trend.
8. Wenn Sie weitere Sicherheitshinweise, technische Informationen oder Ersatzteile benötigen, wenden Sie sich bitte an den technischen Support von Trend oder besuchen Sie unsere Internetseite **www.trend-uk.com**

ERFORDERLICHE ARTIKEL

- Kombi-Bohrmaschine / Bohrschrauber
- Trend Terrassenschrauben

LIEFERUMFANG UND ARTIKELBESCHREIBUNG (Fig. 1)

A. Gehärtete Bohrerführungen
B. Spanngriff
C. Hebel zum Lösen des Spanngriffs
D. Messskala der Brettbreite
E. Schiebefeststeller
F. Robertson Treiberbit Gr. 1, 1x
G. 1 mm Distanzstück 2x
H. 2 mm Distanzstück 2x
I. Distanzstückschrauben

Einstellung der Einspannbreite

- Messen Sie die Terrassendiele aus **(Fig. 2)**
- Stellen Sie die Schablone auf die nächstmögliche Größe (Millimeter) ein, indem Sie den Schiebefeststeller drücken und gedrückt halten. Verschieben Sie die Distanzbacken, bis das richtige Maß erreicht ist. **(Fig. 3)**

Distanzstück für Terrassendielen

- Bestimmen Sie den erforderlichen Abstand zwischen den Dielen. Es stehen die Optionen 3,5mm / 4,5mm / 5,5mm zur Verfügung **(Fig. 4a).** Der Standardabstand beträgt 3,5mm, wenn keine zusätzlichen Distanzstücke verwendet werden.
- Um den Abstand auf 4,5mm zu erhöhen, fügen Sie das 1mm Distanzstück hinzu. Um den Abstand auf 5,5mm zu erhöhen, fügen Sie das 2mm Distanzstück hinzu. Schrauben Sie die Distanzstücke mit den mitgelieferten Schrauben an die Schablone **(Fig. 4b)**

BETRIEB



Testen Sie die Einstellung der Schablone immer an einem Stück Terrassendiele, um die korrekte Einstellung der Schablone zu prüfen.

Stellen Sie sicher, dass die Arbeitsposition vor dem Betrieb sicher und bequem ist und während der gesamten Arbeiten beibehalten wird.

Vergewissern Sie sich, dass die Schablone fest genug eingespannt ist, bevor Sie die Schrauben eindrehen, damit sich die Schablone nicht verdreht oder aus der gewünschten Position rutscht.

Prüfen Sie immer die vom Hersteller der Terrassendielen empfohlenen Abstände.

Eindrehen der Schrauben

Verwenden Sie nur Trend-Schrauben für Terrassendielen. Diese Schrauben haben eine selbstschneidende Spitze, die speziell für die Verwendung mit der Terrassenschablone von Trend entwickelt wurde.

- Klemmen Sie die Schablone an der Terrassendiele fest, indem Sie den Klemmgriff nach unten drücken **(Fig. 5)**.
- Setzen Sie eine Schraube in jede Bohrerführung. **(Fig. 6a)**
- Befestigen Sie das mitgelieferte Schrauberbit an Ihrem Bohrer und drehen Sie die Schraube in das Material **(Fig. 6b)**. Stoppen Sie, wenn der Ansatz des Schrauberbits mit der Bohrerführung in Berührung kommt. **(Fig. 6c)**
- Lösen Sie die Schablone von der Terrassendiele, indem Sie den Klemmgriff nach oben ziehen **(Fig. 7)**

End-/Stoßverbindungen

- Wenn Sie eine Stoßverbindung herstellen, verdicken Sie den Träger (falls erforderlich), um sicherzustellen, dass die Terrassenschraube ≥ 25mm vom Ende der Diele entfernt ist **(Fig. 8)**.

WARTUNG

Bitte verwenden Sie nur Original-Ersatzteile und Zubehör von Trend. Die Schablone ist so konzipiert, dass sie über einen langen Zeitraum mit minimalem Wartungsaufwand verwendet werden kann. Eine dauerhafte zufriedenstellende Verwendung hängt von der richtigen Pflege und der regelmäßigen Reinigung ab.

Reinigung

- Regelmäßig mit einem weichen Tuch reinigen.
- Halten Sie die Führungen stets staubfrei.

Schmierung

- Die Schablone benötigt keine zusätzliche Schmierung.

Lagerung

- Bewahren Sie das Produkt immer in seiner Originalverpackung auf.

UMWELTSCHUTZ

Geben Sie Rohstoffe zur Wiederverwertung und entsorgen Sie sie nicht als Abfall. Die Verpackungen sollten zur umweltfreundlichen Wiederverwertung aussortiert werden.

Das Produkt und sein Zubehör sollten am Ende ihrer Lebensdauer umweltfreundlich entsorgt und recycelt werden.

GARANTIE

Für dieses Produkt gilt eine Herstellergarantie gemäß den Bedingungen auf unserer Internetseite **www.trend-uk.com**

Merci d'avoir acheté ce produit Trend, qui devrait vous donner des performances durables si vous respectez ces instructions pour son utilisation.

CARACTÉRISTIQUES TECHNIQUES

Largeur minimale de lame	90mm
Largeur maximale de lame	150mm
Options d'espacement de lame	3.5 / 4.5 / 5.5mm

USAGE PRÉVU

Ce gabarit permet de fixer des lames de terrasse sur un support sans avoir à percer de trous pilotes.

VEUILLEZ CONSERVER CES INSTRUCTIONS EN LIEU SÛR

Les symboles suivants sont utilisés dans tout ce manuel.

⚠ Signale un risque de blessure, de décès ou de dommages à l'outil en cas de non-respect des instructions de ce manuel.

Ce gabarit ne doit pas être mis en service avant d'avoir vérifié que l'outil à moteur à utiliser avec lui est conforme aux dernières normes de sécurité locales (identifiées par le marquage sur l'outil à moteur).

SÉCURITÉ ⚠

Veuillez lire et vous assurer d'avoir compris les paragraphes de sécurité dans les présentes instructions ainsi que les instructions de votre outil à moteur.

Points de sécurité

1. Débranchez l'outil de l'alimentation quand il n'est pas utilisé, avant toute intervention, pour effectuer des réglages et pour changer des accessoires.
2. Lisez et assurez-vous d'avoir compris les instructions fournies avec l'outil à moteur et les accessoires.
3. Portez des équipements de protection individuelle (EPI) oculaire, auditive et respiratoire conformes et récents. Maintenez les mains, les cheveux et les vêtements à l'écart du mandrin et du foret.
4. Prenez en compte l'environnement de travail avant d'utiliser les outils. Assurez-vous d'une position de travail confortable et d'un bridage correct des composants. Maintenez un appui et un équilibre correct à tout moment. Vérifiez l'absence d'obstacles dans la zone de travail. Gardez le contrôle à tout moment des outils à moteur.
5. Maintenez les enfants, les animaux domestiques et les visiteurs à l'écart des outils et de la zone de travail.
6. Tous les outils présentent un risque résiduel, ils doivent donc être maniés avec précaution.
7. N'utilisez que des pièces de rechange d'origine et accessoires Trend.
8. Pour tout conseil de sécurité, informations techniques supplémentaires ou pièces de rechange, appelez le support technique Trend ou consultez le site **www.trend-uk.com**

ARTICLES NÉCESSAIRES

- Perceuse-visseuse/porte-embout
- Vis pour terrasse Trend

ARTICLES INCLUS ET DESCRIPTION DES PIÈCES (Fig. 1)

A. Guides de perçage trempés
B. Poignée de pince de serrage
C. Levier de desserrage
D. Échelle de largeur de lame
E. Bouton de desserrage de coulissement
F. Embout Robertson n° 1 x1
G. Entretoise 1 mm x2
H. Entretoise 2 mm x2
I. Vis d'entretoise

Réglage de la largeur de serrage

- Mesurez la lame de terrasse **(Fig. 2)**
- Réglez le gabarit au millimètre le plus proche en maintenant appuyé le bouton de desserrage de coulissement. Déplacez les mordaches d'entretoise jusqu'à obtenir la mesure correcte. **(Fig. 3)**

Entretoises de lames de terrasse

- Décidez de l'espacement nécessaire des lames. Les possibilités sont 3,5mm / 4,5mm / 5,5mm **(Fig. 4a).** L'espacement par défaut est de 3,5mm sans entretoises supplémentaires.
- Pour augmenter l'espacement à 4,5mm, ajoutez l'entretoise de 1mm. Pour augmenter l'espacement à 5,5mm, ajoutez l'entretoise de 2mm. Vissez les entretoises sur le gabarit avec les vis fournies **(Fig. 4b)**

UTILISATION



⚠ **Testez toujours la configuration du gabarit sur un morceau de lame à sacrifier pour vérifier le bon réglage.**

⚠ **Assurez-vous que la position de travail est sûre et confortable avant l'utilisation et qu'elle le reste pendant toute l'installation.**

⚠ **Assurez-vous que le gabarit est suffisamment serré avant d'enfoncer les vis pour éviter tout pivotement ou glissement du gabarit par rapport à la position voulue.**

⚠ **Consultez toujours les recommandations d'espacement du fabricant des lames de terrasse.**

Enfoncement des vis

⚠ **N'utilisez que les vis pour terrasse Trend. Ces vis ont une pointe autoforreuse conçue spécifiquement pour utilisation avec le gabarit de terrasse Trend.**

- Serrez le gabarit sur la lame de terrasse en poussant vers le bas la poignée de serrage **(Fig. 5).**
- Placez une vis dans chaque guide de perçage. **(Fig. 6a)**
- Fixez l'embout fourni sur votre visseuse pour enfoncer la vis dans le matériau **(Fig. 6b).** Arrêtez quand l'épaulement de l'embout entre en contact avec le guide de perçage. **(Fig. 6c)**
- Desserrez le gabarit de la lame en tirant vers le haut sur le levier de desserrage **(Fig. 7)**

Assemblage d'extrémité/bout à bout

- Pour un assemblage bout à bout, augmentez l'épaisseur de la lambourde (si nécessaire) pour vous assurer que la vis de terrasse soit à au moins 25mm de l'extrémité de la lame **(Fig. 8).**

ENTRETIEN

N'utilisez que des pièces de rechange d'origine et accessoires Trend. L'accessoire a été conçu pour durer longtemps avec un minimum d'entretien. Le bon fonctionnement de l'outil dépend des soins et d'un nettoyage régulier de l'appareil.

Nettoyage

- Nettoyez régulièrement avec un chiffon doux.
- Évitez l'accumulation de sciure sur les guides.

Lubrification

- Votre accessoire n'exige aucune lubrification supplémentaire.

Stockage

- Rangez toujours le produit dans son emballage d'origine.

PROTECTION DE L'ENVIRONNEMENT

Recyclez les matières premières plutôt que d'éliminer l'appareil comme déchet. L'emballage doit être trié pour un recyclage respectueux de l'environnement.

Le produit et ses accessoires doivent être triés en fin de vie pour un recyclage respectueux de l'environnement.

GARANTIE

Cet appareil bénéficie d'une garantie du constructeur conforme aux conditions exposées sur notre site web **www.trend-uk.com**

Bedankt voor het kopen van dit Trend product. Toepassing volgens deze gebruiksaanwijzing verzekert optimale prestaties.

TECHNISCHE GEGEVENS

Plankbreedte, minimaal	90mm
Plankbreedte, maximaal	150mm
Plankafstand	3.5 / 4.5 / 5.5mm

TOEPASSING

Deze mal wordt gebruikt om vlonderplanken op de ondersteuning te bevestigen zonder geleidegaten te boren.

BEWAAR DEZE GEBRUIKSAANWIJZING OP EEN VEILIGE PLEK

In deze handleiding worden de volgende symbolen gebruikt.

Wijst op risico van letsel, de dood of beschadiging van het gereedschap indien de aanwijzingen niet worden opgevolgd

Deze mal mag pas in gebruik worden genomen als vastgesteld is dat het elektrische gereedschap waarmee de mal wordt gebruikt voldoet aan de huidige plaatselijke veiligheidseisen (zoals aangegeven door het merkteken op het gereedschap).

VEILIGHEID

Lees de veiligheidsaanwijzingen in deze handleiding, en de handleiding van het elektrische gereedschap, en verzeker dat u deze begrijpt.

Veiligheid

1. Trek de stekker van het elektrisch gereedschap uit het stopcontact als dit niet in gebruik is, voordat onderhoud wordt uitgevoerd, en bij het verwisselen van accessoires.
2. Lees de gebruiksaanwijzing van het elektrisch gereedschap en zorg dat u deze begrijpt.
3. U moet geschikte persoonlijke beschermingsmiddelen (PBM's) dragen ter bescherming van de ogen, oren en ademhaling. Hou handen, haar en kleding op veilige afstand van de boorhouder.
4. Hou bij het gebruik van gereedschap rekening met de werkomgeving. Verzeker dat u een prettige werkhouding hebt en dat het werkstuk goed is vastgeklemd. Zorg dat u altijd stabiel staat en uw evenwicht niet kunt verliezen. Controleer het werkgebied op obstakels. Zorg dat u altijd volledige beheersing heeft over het elektrische gereedschap.
5. Hou kinderen, huisdieren en bezoekers uit de buurt van gereedschap en het werkgebied.
6. Bij alle gereedschappen is er een restrisico, ze moeten dan ook met voorzichtigheid worden gebruikt.
7. Gebruik alleen originele Trend reserve-onderdelen en accessoires.
8. Als u nadere veiligheidsadviezen, technische informatie of reserve-onderdelen nodig heeft, neem dan contact op met Trend Technical Support of ga naar **www.trend-uk.com**

BENODIGDE ONDERDELEN

- Schroefboormachine
- Trend vlonderschroeven

LEVERINGSOMVANG EN BESCHRIJVING VAN DE ONDERDELEN (Fig. 1)

A. Geharde schroefgeleiders
B. Klemhendel
C. Klemloshendel
D. Schaalverdeling - plankbreedte
E. Schuifknop
F. No. 1 Robertson schroefbit x1
G. 1 mm afstandhouder x2
H. 2 mm afstandhouder x2
I. Afstandhouder schroeven

Instellen van de klembreedte

- Meet de breedte van de vlonderplank **(Fig. 2)**
- Stel de mal in op de dichtsbijzijnde millimeter, door de schuifknop in te drukken en ingedrukt te houden. Verstel de bekken tot de juiste maat is verkregen. **(Fig. 3)**

Vlonderplank afstandhouders

- Kies de gewenste afstand tussen de vlonderplanken. U kunt kiezen uit 3,5mm / 4,5mm / 5,5mm **(Fig. 4a).** De standaard afstand is 3,5mm, zonder extra afstandhouders.
- Om de afstand tot 4,5mm te vergroten voegt u de 1mm afstandhouder toe. Om de afstand tot 5,5mm te vergroten voegt u de 2mm afstandhouder toe. Schroef afstandhouders op de mal met de meegeleverde schroeven **(Fig. 4b)**

GEBRUIK

Test de instelling van de mal altijd met een afvalstuk vlonderplank.

⚠ **Verzeker dat u een veilige en prettige werkhouding hebt, en handhaaf die tijdens het werk.**

⚠ **Verzeker dat de mal goed vastgeklemd is, voordat u de schroeven indraait. Zo voorkomt u dat de mal verdraait of van de gewenste plek verschuift.**

⚠ **Controleer altijd welke afstand de fabrikant van de vlonderplanken aanbeveelt.**

Indraaien van de schroeven

⚠ **Gebruik alleen Trend vlonderschroeven. Deze schroeven hebben een zelfborende punt, speciaal voor gebruik met de Trend mal voor vlonderplanken.**

- Klem de mal op de vlonderplank door de klemhendel naar beneden te drukken **(Fig. 5)**.
- Plaats een schroef in elke schroefgeleider. **(Fig. 6a)**
- Zet de meegeleverde schroefbit in uw machine en draai de schroef in **(Fig. 6b)**. Stop als de verdikte rand van de schroefbit de schroefgeleider raakt. **(Fig. 6c)**
- Maak de mal los van de vlonderplank door de klemloshendel naar boven te trekken **(Fig. 7)**

Uiteinden en stompe verbindingen

- Bij het maken van een stompe verbinding moet u de bint indien nodig opdikken zodat de vlonderschroef minstens 25mm van het uiteinde van de vlonderplank zit **(Fig. 8)**.

ONDERHOUD

Gebruik alleen originele Trend reserveonderdelen. Dit accessoire is ontworpen voor een lange levensduur met minimaal onderhoud. De goede werking vereist zorg en regelmatige reiniging van het gereedschap.

Reinigen

- Reinig het product regelmatig met een zachte doek.
- Zorg dat er geen stof opbouwt op de geleiders.

Smering

- Dit product hoeft niet gesmeerd te worden.

Opbergen

- Berg dit product altijd op in de originele verpakking.

MILIEUBESCHERMING ♻

Gooi grondstoffen niet weg maar zorg voor recycling. Verpakking moeten worden gesorteerd voor milieuvriendelijke recycling.

Dit product en de accessoires moeten aan het eind van de levensduur worden gesorteerd voor milieuvriendelijke recycling.

GARANTIE

Dit product valt onder de fabrieksgarantie in overeenstemming met de voorwaarden op onze website **www.trend-uk.com**

Tack för att du har köpt denna Trend-produkt, som bör ge varaktig prestanda när den används i enlighet med dessa anvisningar.

TEKNISKA DATA

Brädbredd, min.	90mm
Brädbredd. max.	150mm
Distansalternativ för brädor	3.5 / 4.5 / 5.5mm

AVSEDD ANVÄNDNING

Den här jiggen används för att fästa trallbrädor på en trädäcksram utan att behöva borra styrhål.

FÖRVARA DESSA ANVISNINGAR PÅ EN SÄKER PLATS

 Nedanstående symboler används i denna bruksanvisning.

 Anger risk för personskador, dödsfall eller skador på verktyget vid underlåtenhet att följa anvisningarna.

Den här jiggen får inte tas i bruk förrän det har fastställts att det elverktyg som ska användas med den överensstämmer med de senaste lokala, relevanta säkerhetsstandarderna (identifieras genom märkningen på elverktyget).

SÄKERHET 

Läs och förstå säkerhetspunkterna i denna bruksanvisning såväl som i bruksanvisningen för elverktyget.

Säkerhetspunkter

1. Koppla bort elverktyget från strömförsörjningen när det inte används, före service, när du gör justeringar och när du byter tillbehör.
2. Läs och förstå anvisningarna som medföljer elverktyget och tillbehören.
3. Aktuell och överensstämmande personlig skyddsutrustning för ögon, hörsel och andning måste bäras. Håll händer, hår och kläder borta från borrchucken/-skäret.
4. Beakta arbetsmiljön innan du använder några verktyg. Se till att arbetsställningen är bekväm och att komponenten är ordentligt fastspänd. Se till att du alltid står stadigt och har balans. Kontrollera att ingenting är i vägen på arbetsområdet. Ha alltid kontroll över elverktyget.
5. Håll barn, husdjur och besökare borta från verktygen och arbetsområdet.
6. Alla verktyg har en kvarstående risk och måste därför hanteras försiktigt.
7. Använd endast originalreservdelar och -tillbehör från Trend.
8. Om du behöver ytterligare säkerhetsråd, tekniska data eller reservdelar kan du ringa Trends tekniska support eller gå till **www.trend-uk.com**

UTRUSTNING SOM KRÄVS

- Kombiborrmaskin
- Trend-trallskruvar

MEDFÖLJANDE DELAR OCH BESKRIVNING AV DESSA (Fig. 1)

A. Härdade borrguider
B. Tvinghandtag
C. Skruvtvingens frigöringsspak
D. Skala för brädbredd
E. Skjutbar frigöringsknapp
F. Nr 1 Robertson borrskär x1
G. 1 mm distansstycke x2
H. 2 mm distansstycke x2
I. Distansskruvar

Ställa in fastspänningsbredd

- Mät trallbrädan**. (Fig. 2)**
- Ställ in jiggen på närmaste millimeter genom att trycka på och hålla in den skjutbara frigöringsknappen. Flytta distanskäftarna så att du får rätt mått. **(Fig. 3)**

Distansstycken för trallbrädor

- Bestäm avståndet mellan brädorna. Alternativen 3,5mm / 4,5mm / 5,5mm är tillgängliga. **(Fig. 4a)** Standardavståndet är 3,5mm utan extra distansstycken.
- Om du vill öka avståndet till 4,5mm lägger du till 1mm-distansstycket. Om du vill öka avståndet till 5,5mm lägger du till 2mm-distansstycket. Skruva fast distansstyckena på jiggen med hjälp av de medföljande skruvarna. **(Fig. 4b)**

DRIFT



 **Prova alltid jiggställningarna på en testbräda för att kontrollera att jiggen är rätt inställd.**

 **Se till att arbetsställningen är säker och bekväm innan du börjar arbeta, och att du kan stå i den under hela arbetspasset.**

 **Se till att jiggen är ordentligt fastspänd innan du borrar i skruvarna, så att jiggen inte vrids eller glider iväg från avsett läge.**

⚠ **Kontrollera alltid vilka avstånd tralltillverkaren rekommenderar.**

Borra i skruvarna

⚠ **Använd endast trallskruvar från Trend. Dessa skruvar har en självgängande spets som är särskilt utformad för användning med Trends tralljigg.**

- Spänn fast jiggen på trallbrädan genom att trycka ned tvinghandtaget. **(Fig. 5)**
- Sätt en skruv i varje borrguide. **(Fig. 6a)**
- Fäst det medföljande borrskäret på borren och borra i skruven i materialet **(Fig. 6b)**. Stanna när borrskärets ansats kommer i kontakt med borrguiden. **(Fig. 6c)**
- Lossa jiggen från trallbrädan genom att dra skruvtvingens frigöringsspak uppåt. **(Fig. 7)**

Änd-/stumskarvar

- När du gör en stumskarv ska du utvidga balken (vid behov) för att säkerställa att trallskruven är ≥ 25mm från brädänden. **(Fig. 8)**

UNDERHÅLL

Använd endast originalreservdelar och -tillbehör från Trend. Tillbehören har utformats för att fungera under en lång tid med minimalt underhåll. Fortsatt godtagbar drift är beroende av rätt verktygsskötsel och regelbunden rengöring.

Rengöring

- Rengör regelbundet med en mjuk trasa.
- Se till att det inte ansamlas damm på borrguiderna.

Smörjning

- Tillbehöret kräver ingen ytterligare smörjning.

Förvaring

- Förvara alltid produkten i originalförpackningen.

MILJÖSKYDD ♻

Återvinn råmaterial istället för att kassera det som avfall. Sortera förpackningar för miljövänlig återvinning.

När produkten och dess tillbehör har nått slutet av sin livscykel bör de sorteras för miljövänlig återvinning.

GARANTI

Den här enheten har en tillverkargaranti i enlighet med villkoren på vår webbplats

www.trend-uk.com

Grazie per aver acquistato questo prodotto Trend, progettato per prestazioni durature se utilizzato in conformità con queste istruzioni.

DATI TECNICI

Larghezza minima asse	90mm
Larghezza massima asse	150mm
Opzioni distanziali assi	3.5 / 4.5 / 5.5mm

USO PREVISTO

Questa dima serve a fissare le assi per pavimentazione a un telaio, senza la necessità di praticare fori pilota.

CONSERVARE LE PRESENTI ISTRUZIONI IN UN LUOGO SICURO

In questo manuale, vengono utilizzati i seguenti simboli.

Denota il rischio di lesioni personali, perdita di vita o danno all'utensile in caso di inosservanza delle istruzioni.

Questa dima può essere utilizzata solo se l'elettroutensile da utilizzare con essa è conforme alle norme nazionali più recenti in materia di sicurezza (identificate dal marchio sull'elettroutensile).

SICUREZZA

Leggere attentamente i punti nelle presenti istruzioni riguardanti la sicurezza, oltre alle istruzioni dell'elettroutensile.

Punti sulla sicurezza

1. Scollegare dall'alimentazione l'elettroutensile quando non è utilizzato, prima di seguire manutenzione, quando si effettuano regolazioni e quando si sostituiscono gli accessori.
2. Leggere attentamente le istruzioni fornite in dotazione con l'elettroutensile e gli accessori.
3. È necessario indossare dispositivi di protezione individuale (DPI) aggiornati e conformi per la protezione di occhi, orecchie e vie respiratorie. Tenere mani, capelli e indumenti lontani dal mandrino/punta del trapano.
4. Prima di utilizzare gli utensili, valutare l'ambiente di lavoro. Accertarsi che la posizione di lavoro sia confortevole e che il componente sia fissato saldamente. Mantenere sempre l'equilibrio e una posizione corretta. Accertarsi che l'area di lavoro non sia ingombra di ostacoli. Tenere sempre l'elettroutensile sotto controllo.
5. Tenere bambini, animali domestici e altre persone lontani dagli utensili e dall'area di lavoro.
6. Tutti gli utensili implicano un rischio residuo, per cui devono essere maneggiati con cautela.
7. Utilizzare solo ricambi e accessori originali Trend.
8. Se occorrono ulteriori consigli sulla sicurezza, informazioni tecniche o ricambi, contattare l'Assistenza tecnica Trend o visitare **www.trend-uk.com**

ARTICOLI RICHIESTI

- Trapano combinato/Trapano avvitatore
- Viti per pavimentazioni Trend

ARTICOLI IN DOTAZIONE E DESCRIZIONE DELLE PARTI (Fig. 1)

A. Guide per trapano temprate
B. Maniglia del morsetto
C. Leva di rilascio del morsetto
D. Misuratore della larghezza delle assi
E. Pulsante di rilascio scorrevole
F. Punta per avvitatore Robertson n.1 x1
G. Distanziale da 1 mm x2
H. Distanziale da 2 mm x2
I. Viti distanziali

Definizione della larghezza di fissaggio

- Misurare l'asse per pavimentazione **(Fig. 2)**
- Impostare la dima al millimetro più vicino tenendo premuto il pulsante di rilascio scorrevole. Spostare le ganasce del distanziale fino a ottenere la misura corretta. **(Fig. 3)**

Distanziali delle assi per pavimentazione

- Decidere la distanza tra le assi richiesta. Sono disponibili opzioni da 3,5mm / 4,5mm / 5,5mm **(Fig. 4a).** La distanza predefinita è di 3,5mm senza l'uso di distanziali aggiuntivi.
- Per aumentare la distanza a 4,5mm, aggiungere il distanziale da 1mm. Per aumentare la distanza a 5,5mm, aggiungere il distanziale da 2mm. Avvitare i distanziali sulla dima utilizzando le viti in dotazione **(Fig. 4b)**

USO

Testare sempre la configurazione della dima su un pezzo di pavimentazione di scarto per controllare se la dima è impostata correttamente.

Assicurarsi che la posizione di lavoro sia sicura e comoda prima dell'uso e che venga mantenuta per tutta l'installazione.

⚠ **Assicurarsi che la dima sia fissata saldamente quanto basta prima di avvitare le viti, per garantire che la dima non ruoti o slitti dalla posizione desiderata.**

⚠ **Controllare sempre le distanze raccomandate dal produttore della pavimentazione.**

Avvitamento delle viti

⚠ **Utilizzare unicamente viti per pavimentazioni Trend. Queste viti sono dotate di una punta autoperforante appositamente progettata per l'uso con la dima per pavimentazioni Trend.**

- Fissare la dima all'asse della pavimentazione spingendo la maniglia del morsetto verso il basso **(Fig. 5)**.
- Posizionare una vite in ciascuna guida del trapano. **(Fig. 6a)**
- Fissare la punta dell'avvitatore in dotazione al trapano e avvitare la vite nel materiale **(Fig. 6b)**. Fermarsi quando la spalla della punta dell'avvitatore entra a contatto con la guida del trapano. **(Fig. 6c)**
- Rilasciare la dima dall'asse della pavimentazione tirando la leva di rilascio del morsetto verso l'alto **(Fig. 7)**

Giunti terminali/di testa

- Quando si completa un giunto di testa, ispessire il giunto (se necessario) per garantire che la vite della pavimentazione sia a ≥ 25mm dall'estremità dell'asse **(Fig. 8)**.

MANUTENZIONE

solo ricambi e accessori originali Trend. L'accessorio è stato progettato per il funzionamento per un lungo periodo di tempo con manutenzione minima. Un funzionamento soddisfacente continuativo dipende dalla corretta cura e dalla pulizia regolare dell'utensile.

Pulizia

- Pulire regolarmente con un panno morbido.
- Tenere le guide al riparo da accumuli di polvere.

Lubrificazione

- L'accessorio non richiede lubrificazione aggiuntiva.

Conservazione

- Riporre sempre il prodotto nell'imballaggio originale.

PROTEZIONE AMBIENTALE

Riciclare le materie prime anziché smaltirle come rifiuti. L'imballo deve essere smaltito per il riciclo ecocompatibile.

A fine vita utile, il prodotto e i relativi accessori devono essere smaltiti per il riciclo ecocompatibile.

GARANZIA

La presente unità è corredata da una garanzia del produttore in linea con le condizioni riportate sul nostro sito Web **www.trend-uk.com**

Dziękujemy za zakup tego produktu marki Trend, który pod warunkiem eksploatacji zgodnie z niniejszą instrukcją powinien pracować przez wiele lat.

DANE TECHNICZNE

Min. szerokość deski	90mm
Maks. szerokość deski	150mm
Opcje szczelin dystansowych	3.5 / 4.5 / 5.5mm

PRZEZNACZENIE

Szablon jest przeznaczony do montowania desek tarasowych na ramie bez konieczności wiercenia otworów pilotażowych.

INSTRUKCJĘ NALEŻY PRZECHOWYWAĆ W BEZPIECZNYM MIEJSCU

W niniejszej instrukcji stosowane są poniższe symbole.

Oznacza ryzyko obrażeń ciała, utraty życia lub uszkodzenia narzędzia w przypadku nieprzestrzegania zaleceń zawartych w instrukcji.

Szablonu nie można eksploatować bez sprawdzenia czy łączone z nim elektronarzędzie jest zgodne z najnowszymi właściwymi standardami dotyczącymi bezpieczeństwa (podanymi na oznaczeniach umieszczonych na elektronarzędziu).

BEZPIECZEŃSTWO

Należy przeczytać i zrozumieć uwagi dotyczące bezpieczeństwa zawarte w niniejszej instrukcji oraz w instrukcji elektronarzędzia.

Uwagi dotyczące bezpieczeństwa

1. Należy odłączyć elektronarzędzie od zasilania, gdy nie jest ono używane, a także przed przystąpieniem do serwisowania, regulacji oraz wymiany osprzętu.
2. Należy dokładnie zapoznać się z instrukcjami dołączonymi do elektronarzędzia i osprzętu.
3. Należy stosować niezużyte i odpowiednie środki ochrony indywidualnej (ŚOI) oczu, słuchu i dróg oddechowych. Nie zbliżać rąk, włosów ani odzieży do wrzeciona/bitu wkrętarki.
4. Przed rozpoczęciem pracy należy ocenić miejsce pracy. Należy upewnić się, że położenie i wysokość robocza są wygodne, a element został bezpiecznie zamocowany. Zawsze należy utrzymywać stabilną postawę i równowagę. Należy sprawdzić miejsce pracy pod kątem ewentualnych przeszkód. Elektronarzędzie należy przez cały czas mieć pod kontrolą.
5. Dzieci i osoby postronne nie mogą zbliżać się do narzędzi i strefy pracy.
6. Z używaniem narzędzi zawsze wiąże się ryzyko szczątkowe, dlatego też należy je obsługiwać z zachowaniem ostrożności.
7. Należy stosować wyłącznie oryginalne części zamienne i akcesoria marki Trend.
8. W razie potrzeby uzyskania dodatkowych informacji na temat bezpieczeństwa, informacji technicznych lub części zamiennych prosimy o kontakt telefoniczny z działem pomocy technicznej Trend lub odwiedzenie strony **www.trend-uk.com**

WYMAGANE ELEMENTY

- Wkrętarko-wiertarka
- Wkręty do desek tarasowych Trend

DOŁĄCZONE ELEMENTY I OPIS CZĘŚCI (Fig. 1)

A. Utwardzone prowadnice wiertarki
B. Uchwyt zaciskowy
C. Dźwignia zwalniająca uchwyt
D. Miarka szerokości deski
E. Przycisk zwalniający przesuw
F. Bit Robertson nr 1 do wkrętarki x1
G. Element dystansowy 1 mm x2
H. Element dystansowy 2 mm x2
I. Wkręty dystansowe

Ustalanie szerokości zacisku

- Zmierz deskę tarasową **(Fig. 2)**
- Ustaw szablon do najbliższej wartości milimetrowej, naciskając i przytrzymując przycisk zwalniający przesuw. Przesuwaj szczęki dystansowe, aż do uzyskania właściwej miary. **(Fig. 3)**

Elementy dystansowe do desek tarasowych

- Wybierz szerokość szczeliny dystansowej. Dostępne opcje: 3,5mm / 4,5mm / 5,5mm **(Fig. 4a)**. Domyślna szczelina to 3,5mm bez dodatkowych elementów dystansujących.
- W celu zwiększenia szczeliny do 4,5mm należy dodać element dystansujący 1mm. W celu zwiększenia szczeliny do 5,5mm należy dodać element dystansujący 2mm. Przykręć elementy dystansujące do szablonu za pomocą dostarczonych wkrętów **(Fig. 4b)**.

OBSŁUGA



Przed rozpoczęciem właściwej pracy sprawdź poprawność ustawienia szablonu na zbędnym kawałku deski.

Upewnij się, że pozycja robocza jest bezpieczna i wygodna, zarówno przed rozpoczęciem pracy, jak i w trakcie wykonywania montażu.

Przed przystąpieniem do wkręcania wkrętów upewnij się, że szablon jest dobrze zamocowany oraz że nie obróci się ani nie przesunie z żądanej pozycji.

Sprawdź zalecenia dotyczące szczelin dystansowych podane przez producenta desek.

Wkręcanie wkrętów

Używaj wyłącznie wkrętów do desek tarasowych Trend. Wkręty te mają samowiercącą końcówkę zaprojektowaną do użycia z szablonem do desek tarasowych Trend.

- Przymocuj szablon do deski tarasowej, wciskając uchwyt zacisku do dołu **(Fig. 5).**
- Umieść po jednym wkręcie w każdej prowadnicy wiertarki**. (Fig. 6a)**
- Załóż dostarczony bit wkrętarki na wiertarkę i wkręć wkręt w materiał **(Fig. 6b).** Przerwij wkręcanie z chwilą kontaktu trzonka bitu z prowadnicą wiertarki**. (Fig. 6c)**
- Odłącz szablon od deski tarasowej, pociągając dźwignię zwalniania zacisku w górę **(Fig. 7).**

Połączenia końcowe / doczołowe

- Przy wykonywaniu połączenia doczołowego należy pogrubić legar (w razie potrzeby), aby odległość wkrętu od końca deski wynosiła co najmniej 25mm **(Fig. 8).**

KONSERWACJA

Należy stosować wyłącznie oryginalne części zamienne i akcesoria marki Trend. Przyrząd zaprojektowano z myślą o długotrwałej eksploatacji przy minimalnej obsłudze technicznej. W celu utrzymania zadowalającego stanu narzędzia i jego gotowości do pracy należy dbać o narzędzie i regularnie je czyścić.

Czyszczenie

- Regularnie czyścić miękką szmatką.
- Nie dopuszczać do gromadzenia się zanieczyszczeń w prowadnicach.

Smarowanie

- Przyrząd nie wymaga dodatkowego smarowania.

Przechowywanie

- Przyrząd należy przechowywać w oryginalnym opakowaniu.

OCHRONA ŚRODOWISKA

Surowce wtórne należy poddawać recyklingowi zamiast utylizować je jako odpady. Opakowanie rozdzielić w celu poddania go odpowiedniemu recyklingowi.

Po zakończeniu eksploatacji produkt i akcesoria należy rozdzielić w celu poddania ich

recyklingowi.

GWARANCJA

Sprzęt jest objęty gwarancją producenta zgodnie z warunkami na stronie internetowej

www.trend-uk.com

Gracias por adquirir este producto Trend, que debería ofrecer un rendimiento duradero si se utiliza de acuerdo con estas instrucciones.

DATOS TÉCNICOS

Anchura mínima de la tabla	90mm
Anchura máxima de la tabla	150mm
Opciones de espaciador de tablas	3.5 / 4.5 / 5.5mm

USO PREVISTO

Esta plantilla se utiliza para fijar las tablas de entarimados a un marco sin necesidad de taladrar orificios guía.

CONSERVE ESTAS INSTRUCCIONES EN UN LUGAR SEGURO

A lo largo de este manual se utilizan los símbolos siguientes.

Indica riesgo de lesiones, peligro mortal o daños en la herramienta en caso de incumplimiento de los instrucciones.

Esta plantilla no deberá utilizarse hasta que se haya corroborado que la herramienta eléctrica con la cual se utilizará cumple con las últimas normas de seguridad locales correspondientes (identificado por la marca en la herramienta eléctrica).

SEGURIDAD

Lea y comprenda los puntos de seguridad de estas instrucciones, así como las instrucciones de su herramienta eléctrica.

Puntos de seguridad

1. Desconecte la herramienta eléctrica de la fuente de alimentación cuando no esté en uso, antes de realizar el mantenimiento, cuando se realicen ajustes y cuando se cambien accesorios.
2. Lea y comprenda las instrucciones suministradas con la herramienta eléctrica y los accesorios.
3. Debe utilizarse un equipo de protección personal (EPP) vigente y homologado para la protección de ojos, oídos y vías respiratorias. Mantenga las manos, el pelo y la ropa alejados del portabrocas/barrena.
4. Analice el entorno de trabajo antes de usar las herramientas. Asegúrese de que la posición de trabajo sea cómoda y que el componente sobre el que va a trabajar esté bien sujeto. Mantenga la postura y el equilibrio en todo momento. Compruebe que no haya obstáculos en la zona de trabajo. Mantenga el control de la herramienta eléctrica en todo momento.
5. Mantenga a los niños, las mascotas y a las personas ajenas al trabajo alejados de las herramientas y de la zona de trabajo.
6. Todas las herramientas tienen un riesgo residual, por lo que deben manipularse con precaución.
7. Utilice únicamente repuestos y accesorios originales de Trend.
8. Si necesita más consejos de seguridad, información técnica o piezas de repuesto, llame al soporte técnico de Trend o visite **www.trend-uk.com**

ARTÍCULOS REQUERIDOS

- Taladro combinado/Taladro atornillador
- Tornillos Trend para entarimados

ARTÍCULOS INCLUÍDOS Y DESCRIPCIÓN DE LAS PIEZAS (Fig. 1)

A. Guías de broca endurecidas
B. Mango del soporte
C. Palanca de liberación del soporte
D. Escala de anchura de la tabla
E. Botón de liberación deslizante
F. 1 punta de destornillador Robertson n.º 1
G. 2 espaciadores de 1 mm
H. 2 espaciadores de 2 mm
I. Tornillos espaciadores

Ajuste de la anchura de sujeción

- Mida la tabla del entarimado **(Fig. 2)**
- Ajuste la plantilla al milímetro más próximo manteniendo pulsado el botón de liberación deslizante. Mueva las mordazas espaciadoras hasta conseguir la medida correcta. **(Fig. 3)**

Espaciadores de tablas de entarimados

- Decida la distancia necesaria entre tablas. Existen opciones de 3,5mm / 4,5mm / 5,5mm **(Fig. 4a).** La separación por defecto es de 3,5mm sin el uso de espaciadores adicionales.
- Para aumentar la separación a 4,5mm, añada el espaciador de 1mm. Para aumentar la separación a 5,5mm, añada el espaciador de 2mm. Atornille los espaciadores a la plantilla utilizando los tornillos suministrados **(Fig. 4b)**

FUNCIONAMIENTO



Pruebe siempre la configuración de la plantilla utilizando un trozo de tarima de sacrificio para comprobar si la plantilla está correctamente ajustada.

⚠ **Asegúrese de que la posición de trabajo es segura y cómoda antes de la operación y que se mantiene durante toda la instalación.**

⚠ **Asegúrese de que la plantilla esté lo suficientemente apretada antes de introducir los tornillos para garantizar que la plantilla no se tuerza ni se salga de la posición deseada.**

⚠ **Compruebe siempre las distancias recomendadas por el fabricante del entarimado.**

Colocación de los tornillos

⚠ **Utilice solo tornillos Trend para entarimados. . Estos tornillos tienen una punta autoperforante diseñada específicamente para su uso con la plantilla Trend para entarimados.**

- Sujete la plantilla a la tabla del entarimado empujando el asa de sujeción hacia abajo **(Fig. 5)**.
- Coloque un tornillo en cada guía de perforación. **(Fig. 6a)**
- Coloque la broca suministrada en el taladro e introduzca el tornillo en el material **(Fig. 6b)**. Deténgase cuando el hombro de la broca haga contacto con la guía del perforación. **(Fig. 6c)**
- Suelte la plantilla de la tabla del entarimado tirando la palanca de liberación del soporte hacia arriba **(Fig. 7)**

Juntas de extremo/tope

- Al completar una junta de tope, engrose la vigueta (si es necesario) para asegurarse de que el tornillo de entarimado esté a ≥ 25mm del extremo de la tabla **(Fig. 8)**.

MANTENIMIENTO

Utilice únicamente repuestos y accesorios originales de Trend. El accesorio ha sido diseñado para funcionar durante mucho tiempo con mantenimiento mínimo. El funcionamiento satisfactorio continuo depende del cuidado adecuado de la herramienta y de una limpieza regular.

Limpieza

- Limpie regularmente con un paño suave.
- Mantenga las guías libres de polvo acumulado.

Lubricación

- La accesorio no requiere lubricación adicional.

Almacenamiento

- Guarde siempre el producto en su embalaje original.

PROTECCIÓN MEDIOAMBIENTAL

Recicle las materias primas en lugar de desecharlas en la basura doméstica. Los envases deben clasificarse para un reciclaje respetuoso con el medio ambiente.

El producto y sus accesorios al final de su vida útil deben clasificarse para un reciclaje respetuoso con el medio ambiente.

GARANTÍA

Esta unidad cuenta con una garantía del fabricante de acuerdo con las condiciones de nuestro sitio web **www.trend-uk.com**

Merci d'avoir acheté ce produit de Trend. Vous pourrez vous en servir longtemps s'il est utilisé conformément aux instructions.

DONNÉES TECHNIQUES

Largeur de lame minimum	90mm
Largeur de lame maximum	150mm
Options d'entretoises	3.5 / 4.5 / 5.5mm

USAGE PRÉVU

Ce gabarit sert à fixer des lames de terrasse sur un cadre de terrasse, sans avoir besoin de percer des avant-trous.

CONSERVER CES INSTRUCTIONS EN LIEU SÛR

 Les symboles suivants sont utilisés tout au long de ce manuel.

⚠ Indique un risque de blessures personnelles, de mort ou de dommage à l'outil en cas de non-respect des instructions.

Ce gabarit ne doit pas être mis en service tant qu'il n'a pas été établi que l'outil électrique avec lequel il est censé être utilisé est bien conforme aux dernières normes de sécurité locales pertinentes (comme indiqué par le marquage sur l'outil électrique).

SÉCURITÉ ⚠

Lire et comprendre les conseils de sécurité ci-dessous, ainsi que les instructions de votre outil électrique.

Conseils de sécurité

1. Débrancher l'outil électrique de l'alimentation lorsqu'il n'est pas utilisé, avant l'entretien ou lors des réglages et du changement d'accessoires.
2. Lire et comprendre les instructions fournies avec l'outil électrique et les accessoires.
3. Porter l'équipement de protection individuelle (EPI) à jour et conforme, nécessaire pour la protection des yeux, des oreilles et des voies respiratoires. Ne pas approcher les mains, les cheveux et les vêtements du mandrin/foret.
4. Tenir compte de l'environnement de travail avant d'utiliser des outils. S'assurer que la posture de travail est confortable et que la pièce est bien fixée. Conserver les deux pieds au sol et prendre soin d'assurer son équilibre en tout temps. Vérifier que la zone de travail est libre de toute obstruction. Garder le contrôle de l'outil électrique en toutes circonstances.
5. Tenir les enfants, les animaux domestiques et les visiteurs à distance des outils et de la zone de travail.
6. Tous les outils présentent un risque résiduel et doivent donc être manipulés avec précaution.
7. Utiliser uniquement des pièces de rechange et des accessoires de marque Trend.
8. Pour obtenir d'autres conseils de sécurité, informations techniques ou pièces de rechange, veuillez contacter l'assistance technique Trend ou consulter le site **www.trend-uk.com**

MATÉRIEL REQUIS

- Perceuse combi / Perceuse-visseuse
- Vis de terrasse Trend

MATÉRIEL INCLUS ET DESCRIPTION DES PIÈCES (Fig. 1)

A. Guides de perçage renforcés
B. Poignée de serrage
C. Levier de déblocage
D. Échelle de largeur de lame
E. Bouton de déblocage coulissant
F. Mèche Robertson n° 1 x1
G. Entretoise 1 mm x2
H. Entretoise 2 mm x2
I. Vis d'écartement

Réglage de la largeur de serrage

- Mesurer la lame de terrasse **(Fig. 2)**
- Régler le gabarit au millimètre près en appuyant sur le bouton de déblocage coulissant et en le maintenant enfoncé. Déplacer les mâchoires d'écartement jusqu'à obtenir la mesure correcte. **(Fig. 3)**

Entretoises de lames de terrasse

- Établir l'espacement requis entre les lames. Des options de 3,5mm / 4,5mm / 5,5mm sont disponibles **(Fig. 4a).** Par défaut, l'espacement est de 3,5mm sans utiliser d'entretoises supplémentaires.
- Pour augmenter l'espacement à 4,5mm, ajouter l'entretoise de 1mm. Pour augmenter l'espacement à 5,5mm, ajouter l'entretoise de 2mm. Visser les entretoises sur le gabarit à l'aide des vis fournies **(Fig. 4b).**

UTILISATION



⚠ **Toujours tester la configuration du gabarit en sacrifiant un morceau de planche pour vérifier que le gabarit est bien réglé.**

⚠ **S'assurer que la position de travail est sûre et confortable avant l'utilisation et qu'elle le reste pendant toute l'installation.**

⚠ **S'assurer que le gabarit est suffisamment serré avant d'insérer les vis, afin qu'il reste bien dans la position souhaitée, sans glisser ni tourner.**

⚠ **Toujours vérifier les espacements recommandés par le fabricant de la terrasse.**

Insérer les vis

⚠ **Utiliser uniquement des vis de terrasse Trend. Ces vis sont dotées d'une pointe auto-perceuse conçue spécifiquement pour être utilisée avec le gabarit pour terrasse Trend.**

- Serrer le gabarit sur la lame de terrasse en abaissant la poignée de serrage **(Fig. 5)**.
- Mettre une vis dans chaque guide de perçage. **(Fig. 6a)**
- Fixer la mèche fournie sur votre perceuse et insérer la vis dans le matériau **(Fig. 6b).** S'arrêter quand l'épaulement de la mèche entre en contact avec le guide de perçage. **(Fig. 6c)**
- Desserrer le gabarit de la lame de terrasse en relevant le levier de déblocage **(Fig. 7)**

Joints d'extrémité / bout à bout

- Pour un joint bout à bout, épaissir la solive (le cas échéant) de sorte que la vis de terrasse se trouve à ≥ 25mm de l'extrémité de la lame **(Fig. 8)**.

ENTRETIEN

N'utiliser que des pièces de rechange et des accessoires de marque Trend. L'accessoire a été conçu pour fonctionner sur une longue période avec un minimum d'entretien. Pour vous donner entière satisfaction, l'outil doit être correctement entretenu et nettoyé régulièrement.

Nettoyage

- Nettoyer régulièrement avec un chiffon doux.
- Veiller à ce que les guides soient exempts de toute accumulation de poussière.

Lubrification

- Votre accessoire ne nécessite aucune lubrification supplémentaire.

Stockage

- Toujours remettre le produit dans son emballage d'origine.

PROTECTION DE L'ENVIRONNEMENT ♻

Recycler les matières premières au lieu de les mettre au rebut. Les éléments de l'emballage doivent être triés en vue d'un recyclage respectueux de l'environnement.

À la fin de leur vie utile, le produit et ses accessoires doivent être triés en vue d'un recyclage respectueux de l'environnement.

GARANTIE

Cet appareil dispose d'une garantie du fabricant conformément aux conditions indiquées dans notre site web **www.trend-uk.com**

Gracias por comprar este producto Trend, que debe brindar un rendimiento duradero si se usa de acuerdo con estas instrucciones.

DATOS TÉCNICOS

Ancho de la tabla mínimo	90mm
Ancho de la tabla máximo	150mm
Opciones de espaciador de tabla	3.5 / 4.5 / 5.5mm

USO PREVISTO

Esta plantilla se utiliza para fijar tablas para terrazas a un marco sin necesidad de taladrar orificios guía.

CONSERVE ESTAS INSTRUCCIONES EN UN LUGAR SEGURO

En este manual se usan los siguientes símbolos.

Indica riesgo de lesiones personales, pérdida de la vida o daños a la herramienta en caso de incumplimiento de

las instrucciones.

Esta plantilla no debe ponerse en servicio hasta que se haya establecido que la herramienta eléctrica que se usaré cumple con las estándares de seguridad locales más recientes (identificadas por la marca en la herramienta eléctrica).

SEGURIDAD

Lea y comprenda los puntos de seguridad de estas instrucciones, así como las instrucciones de su herramienta.

Puntos sobre seguridad

1. Desconecte la herramienta eléctrica de la fuente de alimentación cuando no esté en uso, antes de realizar el mantenimiento, al realizar ajustes y al cambiar accesorios.
2. Lea y comprenda las instrucciones suministradas con la herramienta eléctrica y los accesorios.
3. Se debe usar un equipo de protección personal (PPE) en vigor y conforme a la normativa para protección de los ojos, los oídos y las vías respiratorias. Mantenga las manos, el cabello y la ropa alejados del portabrocas/barrena.
4. Tenga en cuenta el entorno de trabajo antes de usar las herramientas. Asegúrese de que la posición de trabajo sea cómoda y que la pieza esté bien sujeta. Mantenga la postura y el equilibrio en todo momento. Revise el área de trabajo para comprobar que no hay obstáculos. Mantenga el control de la herramienta eléctrica en todo momento.
5. Mantenga a los niños, mascotas y visitantes alejados de las herramientas y del área de trabajo.
6. Todas las herramientas tienen un riesgo residual, por lo que deben manipularse con precaución.
7. Utilice únicamente repuestos y accesorios originales de Trend.
8. Si necesita más consejos de seguridad, información técnica o repuestos, llame al servicio técnico de Trend o visite **www.trend-uk.com**

ELEMENTOS REQUERIDOS

- Taladro combinado/Taladro atornillador
- Tornillos Trend para tarimas

ELEMENTOS INCLUIDOS Y DESCRIPCIÓN DE LAS PIEZAS (Fig. 1)

A. Guías de broca endurecidas
B. Mango de soporte
C. Palanca de liberación del soporte
D. Escala de ancho de la tabla
E. Botón de liberación deslizante
F. Punta de destornillador Robertson n.º 1x1
G. Espaciadores de 1 mm x2
H. Espaciadores de 2 mm x2
I. Tornillos espaciadores

Ajuste del ancho de sujeción

- Mida la tabla de la tarima **(Fig. 2)**
- Ajuste la plantilla al milímetro más próximo manteniendo presionado el botón de liberación deslizante. Mueva las mordazas espaciadoras hasta lograr la medida correcta. **(Fig. 3)**

Espaciadores de tablas para tarimas

- Decida el espaciado requerido entre tablas. Están disponibles las opciones de 3,5mm / 4,5mm / 5,5mm **(Fig. 4a).** El espaciado predeterminado es de 3,5mm sin el uso de espaciadores adicionales.
- Para aumentar el espaciado a 4,5mm, agregue el espaciador de 1mm. Para aumentar el espaciado a 5,5mm, agregue el espaciador de 2mm. Atornille los espaciadores a la plantilla usando los tornillos proporcionados **(Fig. 4b)**

OPERACIÓN

Pruebe siempre la configuración de la plantilla usando una pieza de tarima de sacrificio para comprobar si la plantilla está ajustada correctamente.

Asegúrese de que la posición de trabajo sea segura y confortable antes de la operación y que se mantenga durante toda la instalación.

⚠ **Asegúrese de que la plantilla esté lo suficientemente apretada antes de colocar los tornillos para asegurarse de que la plantilla no se tuerza ni se salga de la posición deseada.**

⚠ **Siempre verifique los espaciados recomendados por el fabricante de la tarima.**

Colocación de los tornillos

⚠ **Use únicamente tornillos Trend para tarimas. Estos tornillos tienen una punta autoperforante diseñada específicamente para usarse con la plantilla Trend para tarimas.**

- Sujete la plantilla a la tabla de la tarima empujando el mango de sujeción hacia abajo **(Fig. 5).**
- Coloque un tornillo en cada guía de broca. **(Fig. 6a)**
- Coloque la broca de destornillador suministrada a su taladro y atornille en el material **(Fig. 6b).** Deténgase cuando el hombro de la broca del destornillador haga contacto con la guía de broca. **(Fig. 6c)**
- Suelte la plantilla de la tabla de la tarima jalando de la palanca de liberación del soporte hacia arriba **(Fig. 7)**

Juntas de extremo/tope

- Al completar una junta de tope, haga más gruesa la vigueta (si es necesario) para asegurarse de que el tornillo de tarima esté a ≥ 25mm desde el final de la tabla **(Fig. 8).**

MANTENIMIENTO

Use únicamente repuestos y accesorios originales Trend. El accesorio ha sido diseñado para

operar durante un largo período de tiempo con un mantenimiento mínimo. La operación satisfactoria continua depende del cuidado adecuado de la herramienta y de una limpieza regular.

Limpieza

- Limpie regularmente con un paño suave.
- Mantenga las guías libres de acumulación de polvo.

Lubricación

- Su accesorio no requiere lubricación adicional.

Almacenamiento

- Guarde siempre el producto en su empaque original.

PROTECCIÓN DEL MEDIO AMBIENTE

Recicle las materias primas en lugar de desecharlas como residuos. Los embalajes deben clasificarse para un reciclaje respetuoso con el medio ambiente.

El producto y sus accesorios al final de su vida útil deben clasificarse para un reciclaje respetuoso con el medio ambiente.

GARANTÍA

Esta unidad cuenta con una garantía del fabricante de acuerdo con las condiciones de nuestro sitio web **www.trend-uk.com**

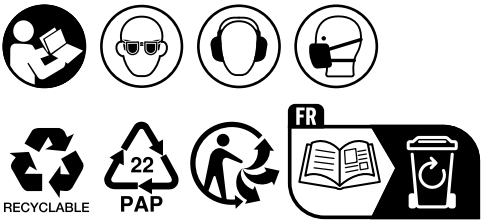

Trend Tool Technology Ltd.
Watford, WD24 7TR, England
Tel: 0044(0)1923 249911
technical@trendm.co.uk
www.trend-uk.com

EU Importer:
Trend Tool Technology Ltd.
3rd Floor, Kilmore House, Park Lane,
Spencer Dock, Dublin 1, Ireland

© Trend Tool Technology Ltd. 2023.
® All trademarks acknowledged E&OE

No part of this publication may be reproduced, stored or transmitted in any form without prior permission. Our policy of continuous improvement means that specifications may change without notice. Trend Tool Technology Ltd. cannot be held liable for any material rendered unusable, or for any for of consequential loss. E&OE.

5 027654 085998 >
MANU/DK/JIG v2.0